DTS20W25-24BE ✔ 有效

DEUTSCH | DEUTSCH 38999 Series III

TE 内部编号 YDTS20W25-24BE0000

DEUTSCH 38999 Series III, Standard Circular Connectors, Cable-to-Panel, 24 Position, Sealable, Wire & Cable, 23A Contact Current Rating (Max), Power

在 TE 官网查看>

连接器 > 电路连接器 > 标准圆形连接器 > D38999：方形凸缘，25-24 插件

连接器系统: **线到面板, 线到面板**

Number of Positions: **24**

Sealable: **是**

连接器和端子端接到: **电线和电缆**

端子额定电流（最大值）: **23 A**

所有 D38999：方形凸缘，25-24 插件 (93)

产品特性

产品类型特性

产品类型	连接器
连接器系统	线到面板, 线到面板
Sealable	是
连接器和端子端接到	电线和电缆
圆形连接器种类	母端
外壳类型	方形凸缘母端

结构特性

Number of Positions	24
电源位置数量	24
信号位置数量	0
端子预装	No

主体特性

外壳电镀材料	镉、外径, 镉、外径
外壳基材	铝 6061-T6
圆形连接器绝缘材料类型	硬电介质/硅胶
密封的	否

接触件特性

端子额定电流（最大值）	23 A
反向极性	否
端子布局方式	25 – 24
圆形连接器端子类型	更少插座

机械附件

连接器安装类型	面板安装
极性代码	E
接合对准类型	键控
接合固定	带有

壳体特性

圆形连接器壳体尺寸	25
定位监控	时序

尺寸

Wire Size	2.08 – 3.31 mm^2

使用环境

工作温度范围	-65 – 200 °C[-85 – 392 °F]

操作/应用

电路应用	Power
屏蔽	是

产品合规性

如需合规文档，请访问 TE 官网产品页面。>

欧盟RoHS指令2011/65/EU	不符合
欧盟ELV指令2000/53/EC	未进行合规性审核
中国电器电子产品有害物质限制使用管理办法（China RoHS 2，工业和信息化部携七部委2016年第32号令	受限材料超出阈值
欧盟REACH法规(EC) No. 1907/2006	欧洲化学品管理局最新发布的SvHCs候选清单: 2021年1月（211） SvHCs候选清单的声明更新至: 2021年1月（211） 超过限值的SVHC： Cd (3.41% in Plating) Decamethylcyclopentasiloxane (D5) (5% in Insert Assembly) 物品安全使用说明：

使用所需的个人防护装备。 使用本产品时不要进食、 饮水或吸烟。 作业后彻底清洗。 如果可能，请回收再利用，如需废弃处置，请遵守当地有关法规。

卤素含量	尚未进行卤素含量审核
焊接工艺能力	尚未进行焊接工艺可能性审核

产品合规免责声明

此信息基于对供应商的合理调查以及TE对供应商提供的信息的现有认知。此信息可能发生变化。经TE确认符合欧盟RoHS的产品编号，产品均质材料中铅、六价铬、汞、PBB、PBDE、 DEHP、BBP、DBP和DIBP 的最大浓度不超过 0.1%，镉的最大浓度不超过 0.01%或符合指令2011/65/EU(RoHS2)及其修订指令规定的豁免。根据2011/65/EU 指令要求电子电气产品需要进行 CE 标识。元器件产品通常无需进行CE 标识。经 TE 确认符合欧盟 ELV 指令的产品编号，产品均质材料中，铅、六价铬和汞的最大浓度不超过0.1%，镉的最大浓度不超过 0.01%（按重量计算），或符合指令 2000/53/EC (ELV) 附录中规定的豁免。 关于欧盟REACH法规，TE 目前提供的此产品编号的物品中高度关注物质（SVHC）的信息是基于欧洲化学品管理局（ECHA）最新发布的“物品中物质的要求指南”，链接如下：https://echa.europa.eu/guidance-documents/guidance-on-reach

配套部件

TE 产品编号 CAT-D38999-DTS24S
D38999：直式插头，25-24 插件

该系列中的其他产品 | DEUTSCH 38999 Series III

标准圆形连接器(50989)

客户还购买了

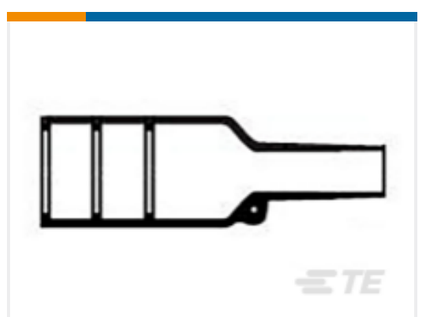

TE 产品编号358203-000
球形热缩护套：有嘴，直形

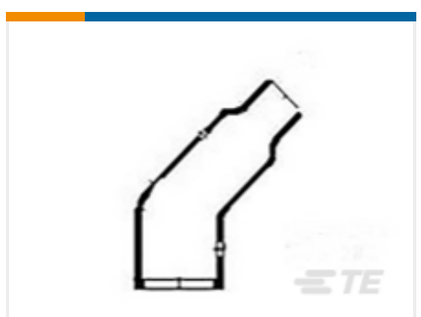

TE 产品编号642427-000
热缩护套：聚合物成型，有嘴

TE 产品编号2-1614894-3
CPF 0805 301K 0.1% 25PPM 1K RL

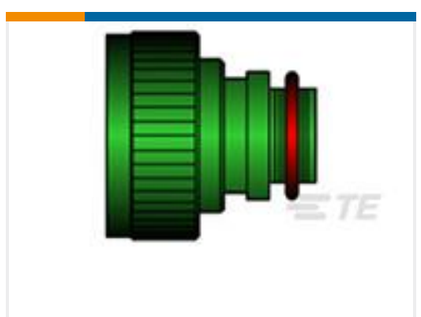

TE 产品编号661269-000
TXR21AB00-1605AI

TE 产品编号1617147-5
JMGAP-26P = M39016/17-030P

TE 产品编号1617164-7
JMACT-5XL = M28776/1-025L

TE 产品编号358279-000
382C312-50-01-0

TE 产品编号ZPF000000000007174
983-0RS 08-98 PN

TE 产品编号1617807-5
FC-335-SY8= RELAY, 3PST

TE 产品编号1617119-5
J1MAW-18XP = M39016/7-021P

文档

产品图纸

SQUARE FLANGE RECEPTACLE

英文版本

数据表/目录页

DEUTSCH MIL-DTL-38999 CIRCULAR CONNECTORS

英文版本